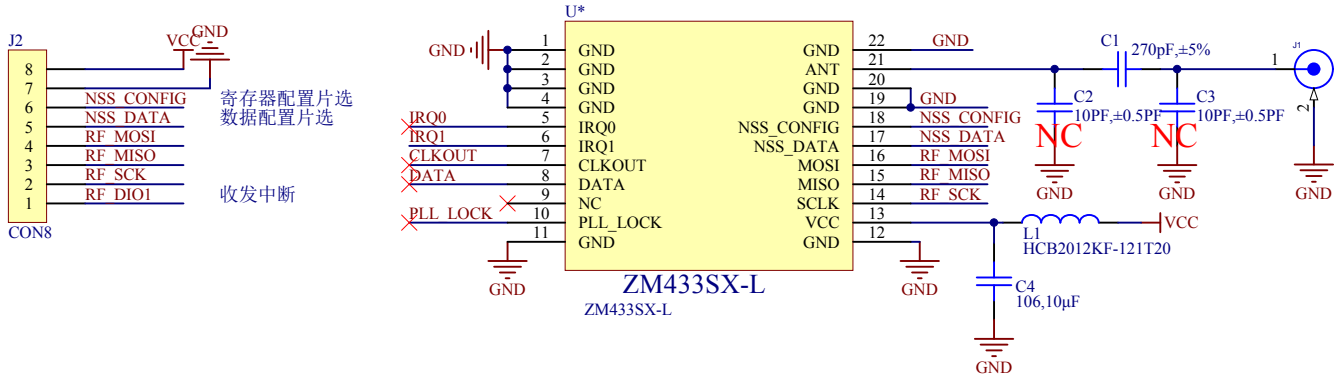

#	修改日期	修改内容
1	ModifiedDate1	ModifiedContent1
2	ModifiedDate2	ModifiedContent2
3	ModifiedDate3	ModifiedContent3

ZLG 广州致远电子股份有限公司	设计人员	*	设计日期	designDate	图纸名称	sheetName	图纸描述	sheetDescription				
	审核人员	*	审核日期	checkDate	产品名称	productName	产品型号	productModel	图纸版本	SheetVersion	第 * 张 / 共 * 张	A4